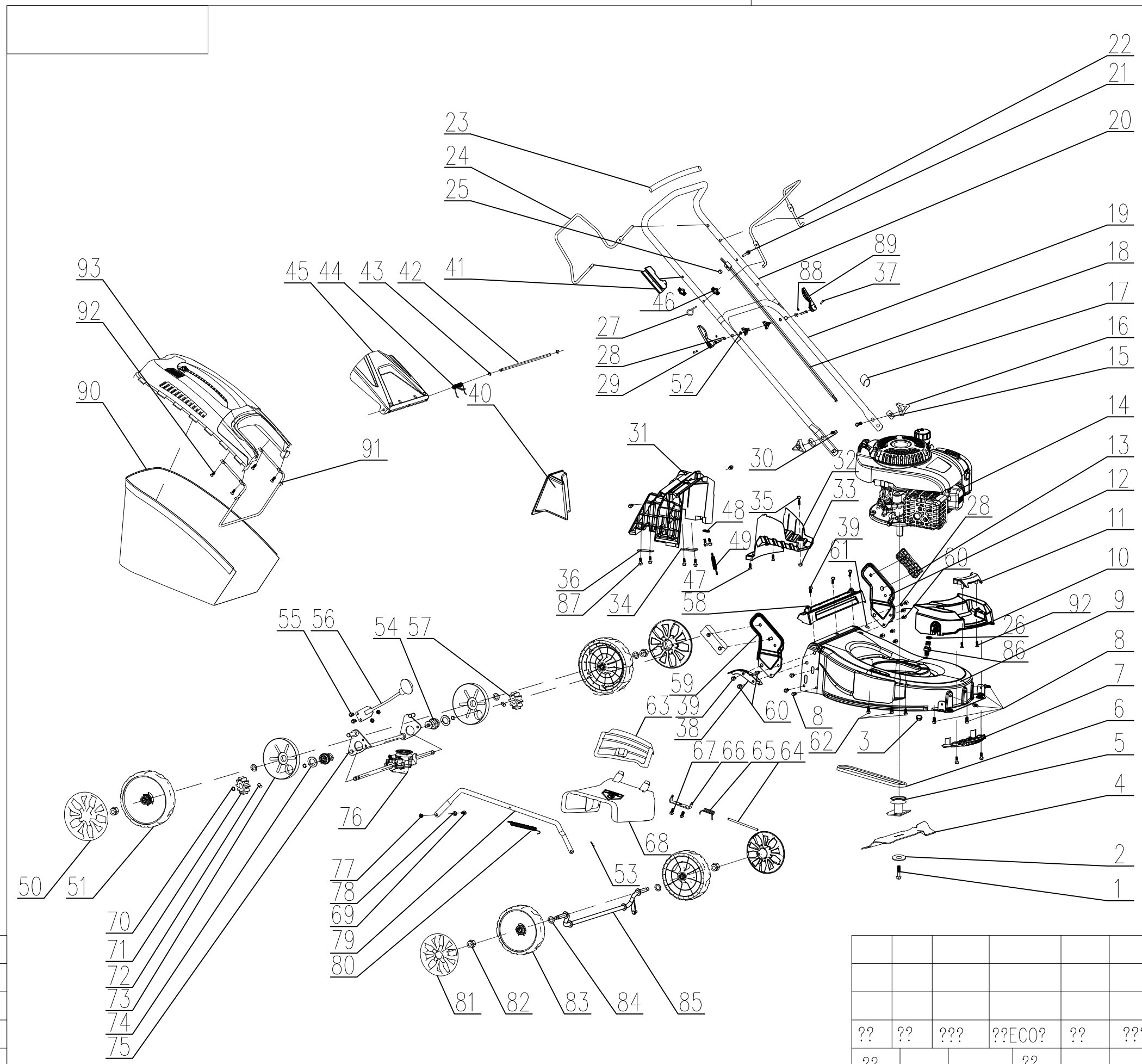

GM客户 715320113610299(DM53S-C) 零部件价格清单

price list of spare parts for the715320113610299(DM53S-C) gasoline engine

序号 NO.	编码代号 Code	零部件名称	Part name	数量 quantity
1	91221	螺栓 BS1768 3/8-24UNFX38	BOLT BS1768 3/8-24UNFX38	1
2	92354	碟形垫圈	FLAT WASHER	1
3	90003	飞轮螺母 M14*1.5	FLYWHEEL NUT M14*1.5	1
4	602081	刀片	BLADE	1
5	602084	刀座	BLADE ADAPTER	1
6	606064	皮带	BELT	1
7	601258	梳草板	COMB GRASS BOARD	1
8	92175	螺钉 M8*17	SCREW M8*17	13
9	601274-010	割草盘	DECK	1
10	601260	头罩	DECORATIVE COVER (FRONT)	1
11	601257-124	头罩提手	FRONT COVER HANDLE	1
12	601275	左扶手支架	LEFT HANDLE SUPPORT	1
13	605351	推杆绝缘块	CROSS-OVER BLOCK	2
14	220002000111	DV200	ENGINE DV200	1
15	605355	螺栓锁垫	BLADE WASHER	2
16	605098	三角旋钮	TRIANGLE KNOB	4
17	605159	线夹	CLIP	1
18	605353	驱动熄火双拉索	CLUTCH AND BRAKE CABLE	1
19	605352-010	下推杆	LOWER HANDLE	1
20	605008-010	上推杆	UPPER HANDLE	1
21	91870	异型螺栓 M6*33	BOLT M6*33	1
22	605357-124	熄火拉杆	BRAKE LEVEL	1
23	605149	推杆套管	SOFT GRIP	1
24	605356-010	驱动拉杆	DRIVER LEVEL	1
25	90051	螺母 M6	NUT M6	1
26	94072	O型圈	O-RINGS	1
27	605223	拉绳挂钩	ROPE GUDE SUPPORT	1
28	94041	平垫 φ8.4*24*2	PLAIN WASHER Φ8.4*24*2	2
29	91876	快速锁紧螺栓 M8*68	FIXED BOLTM8*68	2
30	91987	半圆头方颈螺栓 M8*38	BOLT M8*38	2
31	604268	后风道	BACK PANEL	1
32	606428	皮带罩	BELT COVER	1
33	90060	螺母 M6	NUT M6	1
34	606393	后轮轴左压板	PLATE FOR REAR WHEEL AXLE	1
35	91304	螺栓 M6*16	BOLT M6*16	1
36	606394	后轮轴右压板	REAR AXLE PLANK (R)	1
37	91972	锁紧销轴	FIXED PIN	2
38	601277	调高挡位板	ADJUST HIGH GRADE POSITION BOARD	1
39	92371	螺钉 M8*22	SCREW M8*22	5
40	601278	后堵头	MULCHING PLUG	1
41	605354	拉杆限位块	PLASTIC PART	1
42	604247	后盖板轴	AXLE(REAR COVER)	1
43	94039	开口挡圈	CIRCLP	2
44	604246	后盖板扭簧	TORSIONAL SPRING (REAR COVER)	1
45	604255	后盖板	REAR COVER	1
46	605222	挂钩旋钮	KNOB	1
47	92139	自攻螺钉 KAL50x12	SCREW KAL50X12	2
48	606471	压板	PRESSING PLATE	1
49	606472	张紧拉簧	TENSION SPRING	1
50	606399-124	轮盖	WHEEL COVER	2
51	606419	自走轮	REAR WHEEL	2
52	94099	平垫 Φ8*Φ28*2	PLAIN WASHER Φ8*Φ28*2	2
53	243902	止退夹		1
54	606405	尼龙轴套	NYLON COLLAR	2
55	91404	螺栓 M6*14	BOLT M6X14	2
56	603124	调高把手杆组合件	HEIGHT-ADJUSTING HANDLE BAR ASSEMBLY	1
57	606298	左输出齿轮	LEFT GEAR ASSY	1
58	604269	底盘垫块	PLASTIC PART	1
59	601276	右扶手支架总成	RIGHT HANDLE SUPPORT	1
60	91343	螺栓 M8*16	BOLT M8*16	4
61	601005	拉索护套	CABLE PROTECTING BUSH	1
62	92150	螺钉	SCREW	3
63	604254	侧盖板总成	SIDE COVER ASSEMBLY	1
64	604262	侧盖板轴	AXLE(SIDE DISCHARGE COVER)	1
65	604234	侧盖板扭簧	TORSIONAL SPRING	1
66	604201	侧盖板支架	BRACKET(SIDE DISCHARGE COVER)	1
67	91405	螺栓 M6*8	BOLT M6X8	2
68	604249	侧排风道	SIDE DISCHARGE CHUTE	1
69	92224	连杆固定螺栓	FIXED BOLT	1
70	94049	轴用弹性开口挡圈	CIRCLP	4
71	606299	右输出齿轮	RIGHT GEAR ASSY	1
72	606300	驱动齿轮销	GEAR PIN(TRANSMISSION)	2
73	606034	防尘轮盖	INNER WHEEL COVER	2
74	94091	平垫 Φ13*Φ20*2	PLAIN WASHER Φ13*Φ20*2	2
75	606435	后轮轴	REAR AXLE	1
76	606436	变速箱	GEAR BOX	1
77	90058	螺母 M6	NUT M6	3
78	94057	平垫 Φ6.4*20*2	PLAIN WASHER Φ6.4*20*2	1
79	603128	调高连杆	HEIGHT ADJUSTMENT LINK BAR	1
80	603130	调高拉簧	HEIGHT ADJUSTER SPRING	1
81	606398-124	轮盖	WHEEL COVER	2
82	90057	螺母 M10*1.5	NUT M10*1.5	4
83	606397	手推轮	FRONT WHEEL	2
84	92341	波形垫圈	FLAT WASHER	4
85	606446	前轮轴	FRONT AXLE	1
86	601073	清洗嘴	WASH MOUTH	1
87	92069	自攻螺钉 ST6.3X16F	SCREW ST6.3X16F	6
88	94036	开口挡圈 Φ5	CIRCLP Φ5	2
89	605224	快速锁紧手柄	HANDLE FAST FIX	2
90	604258-165	草箱下草袋	FABRIC BAG	1
91	604259	草箱支架	FRAME	1
92	92140	自攻螺钉 KAL50x16	SCREW KAL50X16	6
93	604253-025	草箱上盖总成	LOWER COVER ASSEMBLY	1

?????

????

?? ?? ??? ??ECO? ?? ???

?? ?? ?? ????

?? ?? ?? ??

??? ?? ? 1 ? ? 1 ?

IE-GL200-53SP

715320113610299

???

重庆大江动力设备制造有限公司